8/8（木）・9（金） 順位別トーナメント

1～8位決定戦

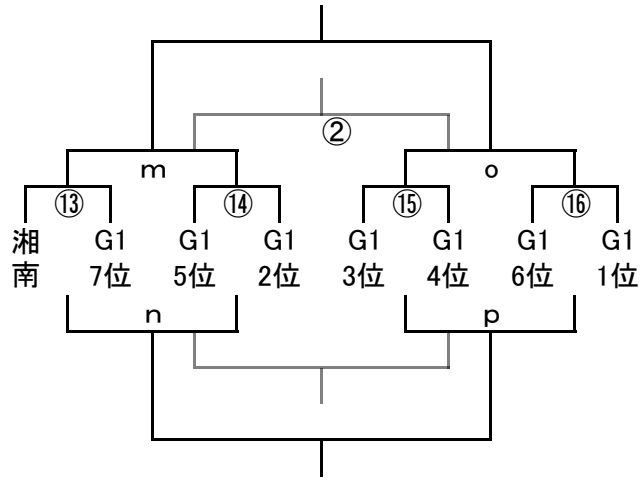

9～16位決定戦

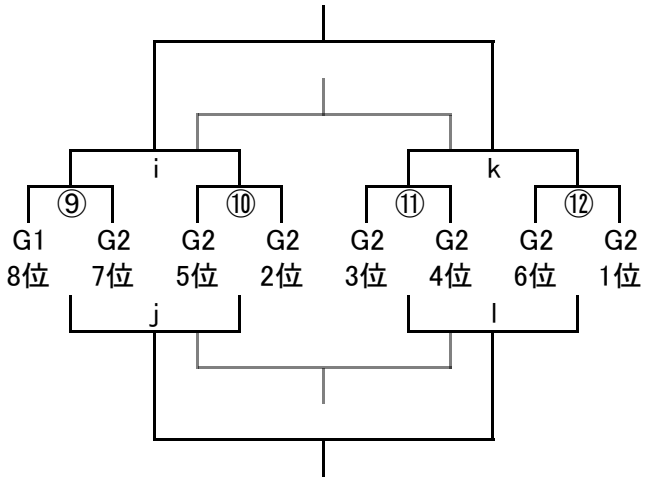

17～24位決定戦

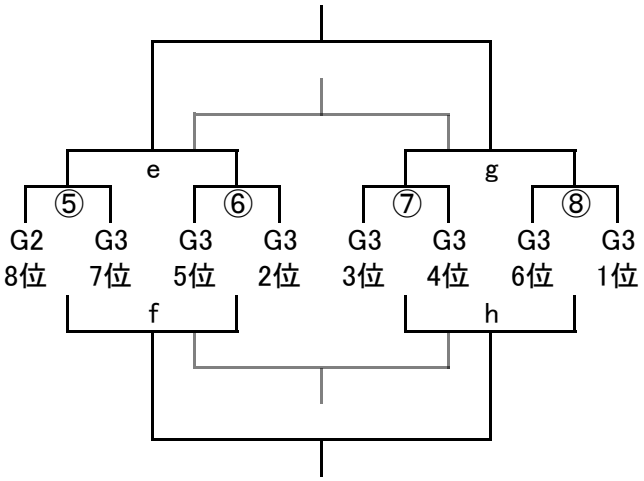

25～32位決定戦

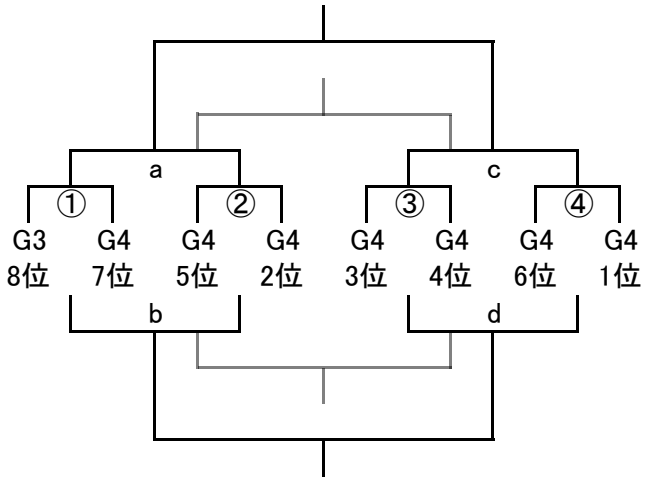
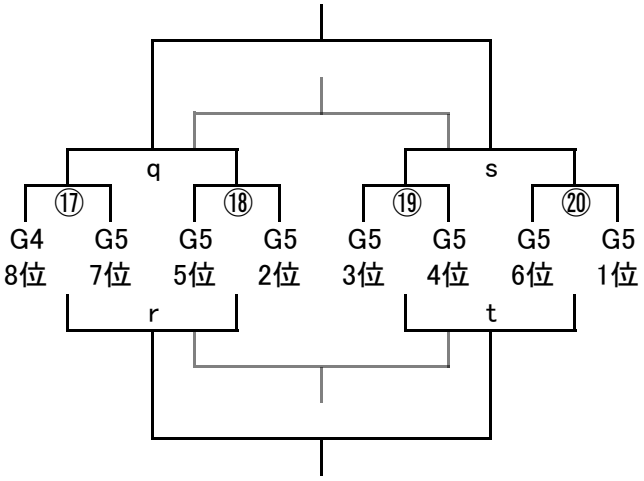
33～40位決定戦