第23回大阪女子サッカー選手権大会 兼 第39回皇后杯全日本女子サッカー選手権大会 大阪府予選

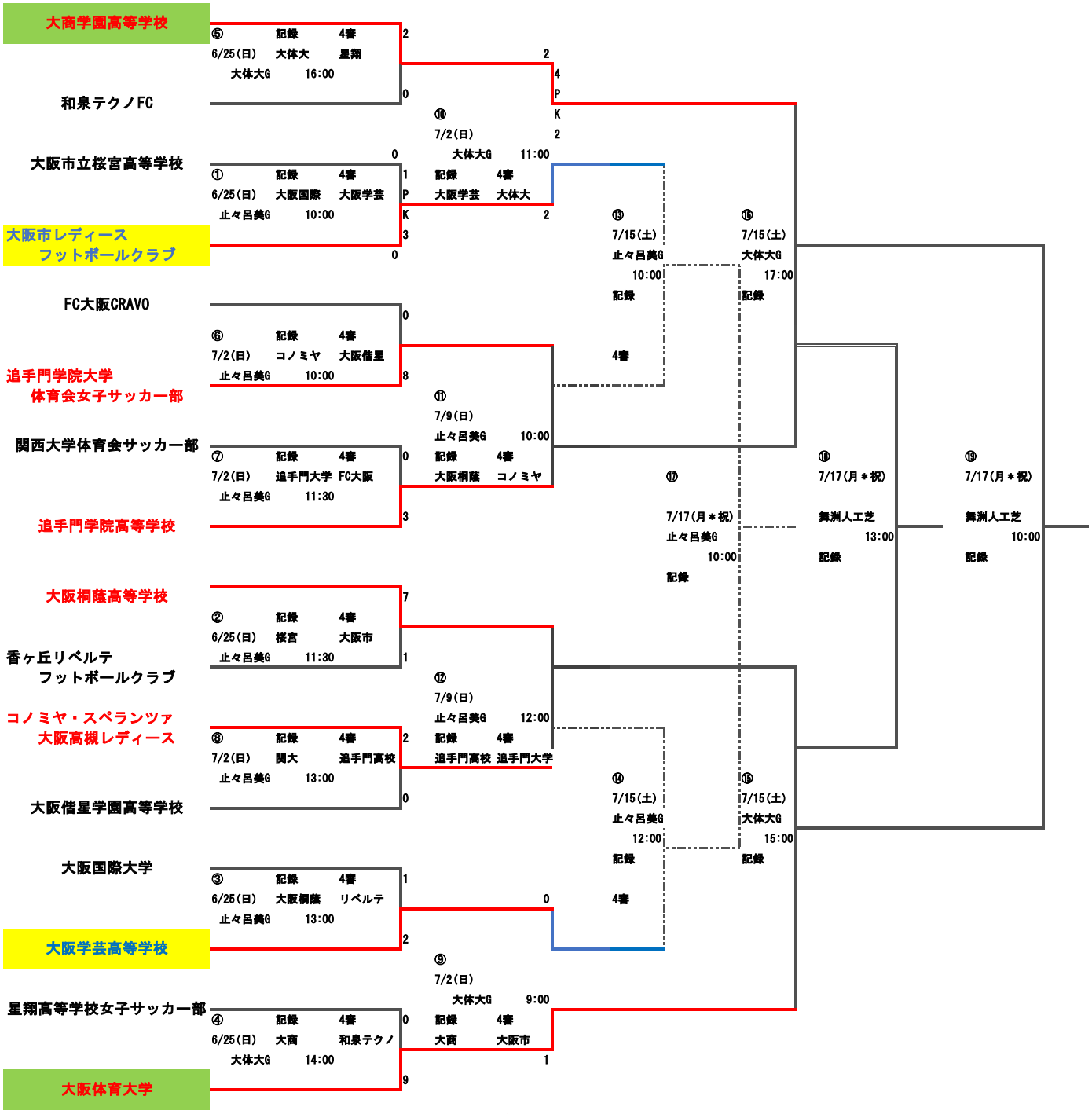

上位5チームが関西大会への出場権を得る